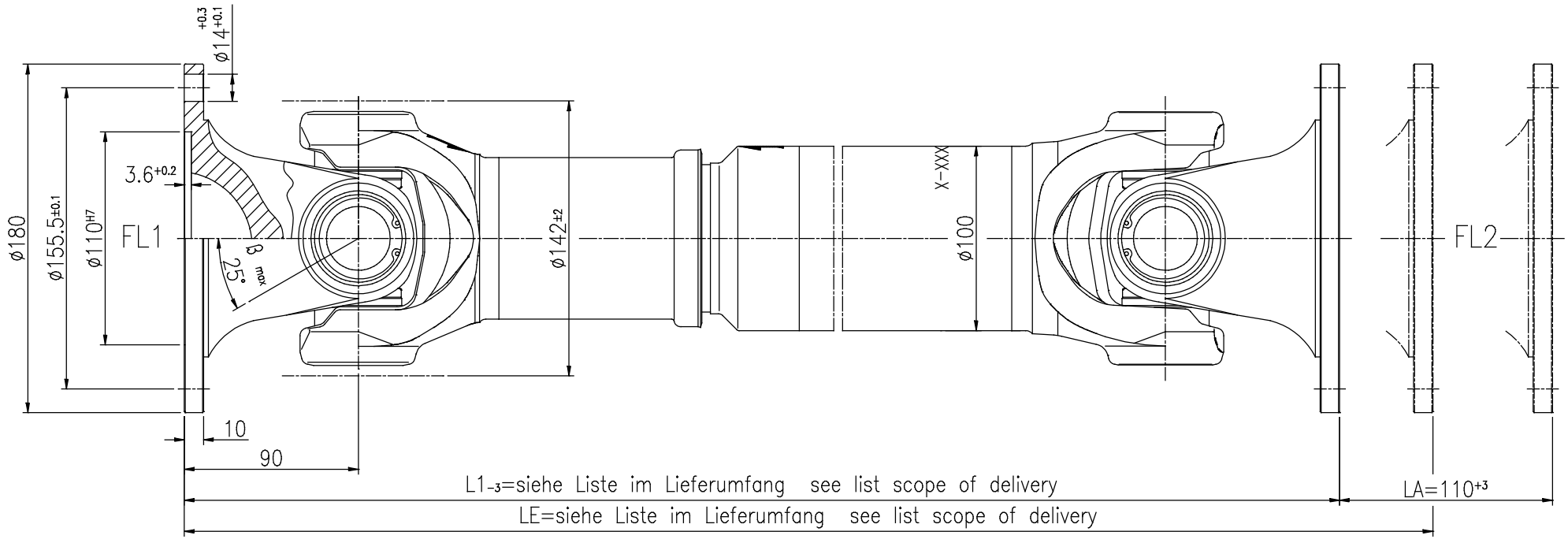

Ansicht (View) FL1

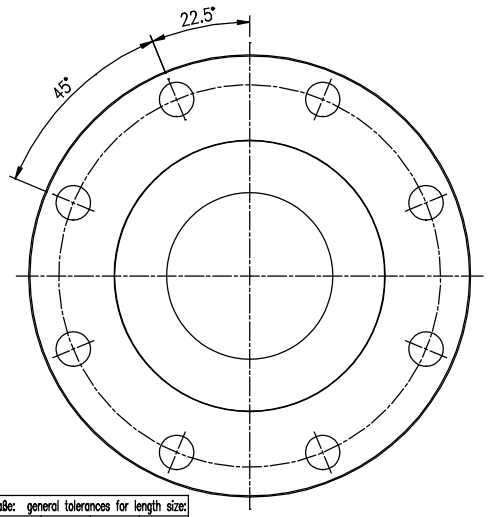

Ansicht (View) FL2

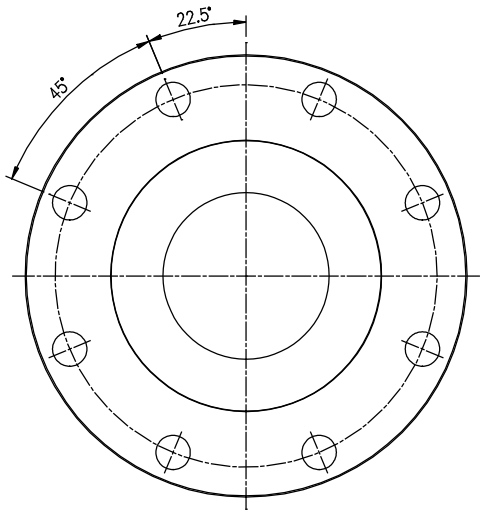

XXXXXX-X = ID Nummer (ID number)
◄ = Positionsmarkierung (position mark)
LA = Längenausgleich (length compensation)
L1 = Baulänge mit zusammengeschobenen Längenausgleich (LA)
(length with compressed length compensation)

Zeichnung sagt nichts über die Schmierung aus.
Bezüglich Schmierung technische Beschreibung beachten.

this drawing is not a definition of the greasing system.
please read technical documentation.

Allgemeintoleranzen für Längenmaße: general tolerances for length size:						
>3 ..6	>6 ..30	>30 ..120	>120 ..400	>400 ..1000	>1000 ..2000	>2000 ..4000
±0.3	±0.5	±0.8	±1.2	±2.0	±3.0	±4.0

Allgemeintoleranzen für Rundungen, Fasen, Winkel, Form und Lage
general tolerances for radius, chamfer, angle, form and positition
nach according ISO 2768-1+2 (DIN 7168) c/Klasse L c/class L

Vertraulich: Alle Rechte vorbehalten, kopieren nur mit Genehmigung der Wilhelm Sass KG
confidential: copyright by Wilhelm Sass KG

SASS
Gelenkwellenfabrik
Wilhelm Sass KG
Brookstrasse 14
22145 Stapelfeld
Germany
Tel.: 040-2263301-0
Fax.:040-2263301-19
www.w-sass.de
info@w-sass.de

Maßstab Scale — —				
Gewicht Weight	0	Made	28.06.16	Stoll
	Revision	Bezeichnung description	Datum date	bearbeitet revised

Benennung Name: Gelenkwelle mit Längenausgleich Flansche nach DIN (ISO 7646)
cardan shaft with length compensation flanges according DIN (ISO 7646)

Artikelnummer Part Number:

Zeichnungsnummer Drawing Number: A-500-122-0303-180-L01

Format Form: A4