Produktbeschreibung
product descripton

Druck: 11.10.2024

SASS — seit 1935 —

Artikelnummer identification code	0060141-5	Fotos und Bilder dienen nur der Veranschaulichung. Abweichungen in Farbe und Form sind möglich! Photos and figures are for illustration onla. Colour and design ist not guaranteed.
Kreuzgarnitur 5C-42,9x88,9 / 4 x HWD / Typ 05c	Universal-Joint 5C-42,9x88,9 /4xHWD /type 05c	
Schmiernippel seitlich versetzt / Z=115,06	lateral grease nipple / Z=115,06	

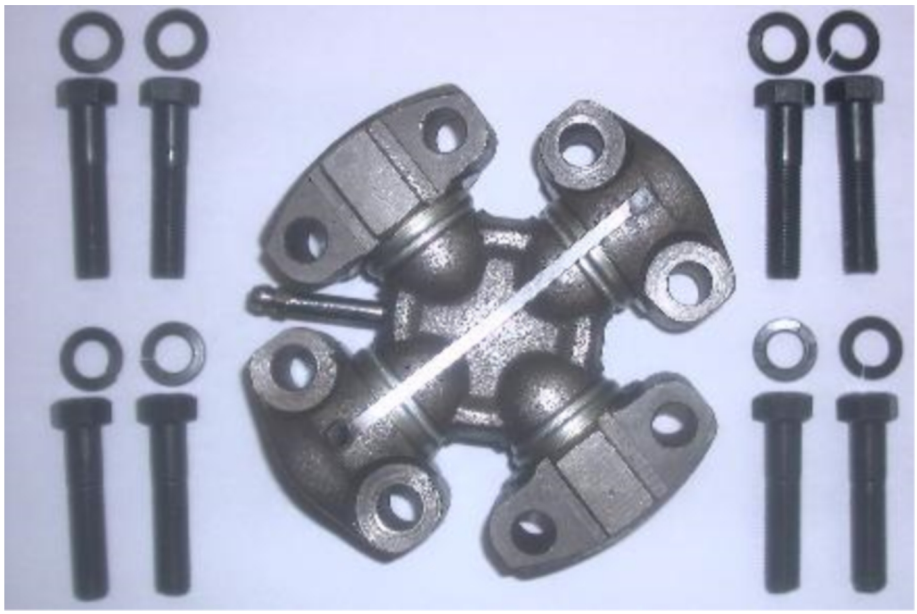

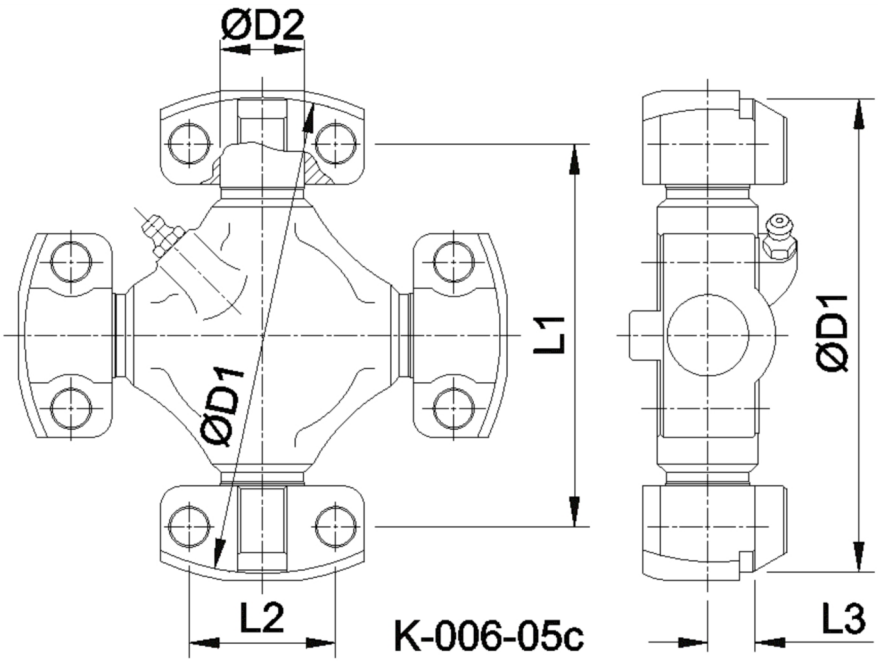

Gewicht: 2,100 kg

D1	115,06	L1	88,90
D2	10,40	L2	42,90
		L3	17,50
		L5	14,26
		L6	17,50

www.gelenkwellenfabrik.de

Gelenkwellenfabrik Wilhelm Sass KG
E-mail: verkauf@w-sass.de
Brookstraße 14
22145 Stapelfeld
Telefon: +49(0)40-22 63 301-0
Telefax: +49(0)40-22 63 301-19