Produktbeschreibung
product descripton

Druck: 08.05.2025

SASS — seit 1935 —

Artikelnummer identification code	0060105-3	Fotos und Bilder dienen nur der Veranschaulichung. Abweichungen in Farbe und Form sind möglich! Photos and figures are for illustration onla. Colour and design ist not guaranteed.

Kreuzgarnitur 26,97x74,61 Typ 02b	Universal-Joint 26,97x74,61 type 02b
Schmiernippel seitlich versetzt	lateral grease nipple

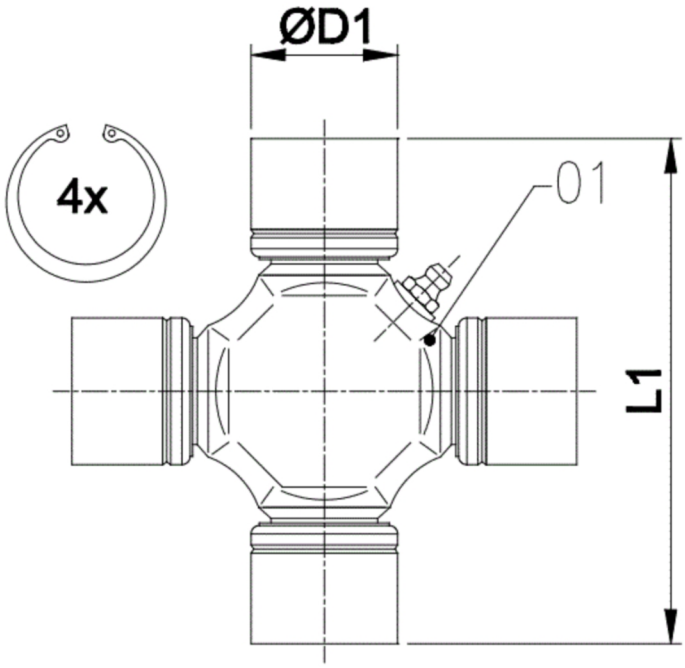

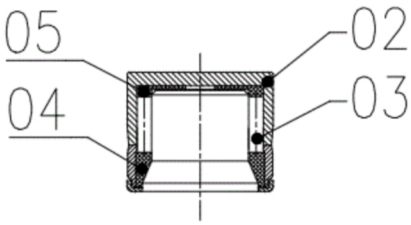

Stückliste
part list

Pos.	Benennung	description
01	Kreuzkörper	body cross
02	Büchse	cup
03	Wälzkörper	rolling elements
04	Dichtung	sealing
05	Anlaufscheibe	thrust washer

Gewicht: 0,401 kg

D1	26,97	L1	74,61	G4	4

www.gelenkwellenfabrik.de

Gelenkwellenfabrik Wilhelm Sass KG
E-mail: verkauf@w-sass.de
Brookstraße 14
22145 Stapelfeld
Telefon: +49(0)40-22 63 301-0
Telefax: +49(0)40-22 63 301-19