Produktbeschreibung
product descripton

Druck: 14.04.2024

SASS — seit 1935 —

Artikelnummer identification code	0750327	Fotos und Bilder dienen nur der Veranschaulichung. Abweichungen in Farbe und Form sind möglich! Photos and figures are for illustration onla. Colour and design ist not guaranteed.
Schnellwechselkupplung 25H7 / L1=85	sleeve yoke xxH7/xP9 / L1=xx	
für Kreuz 27x74,6 / Typ 01g	for UJ XXxXX (nicht Komma 00)	

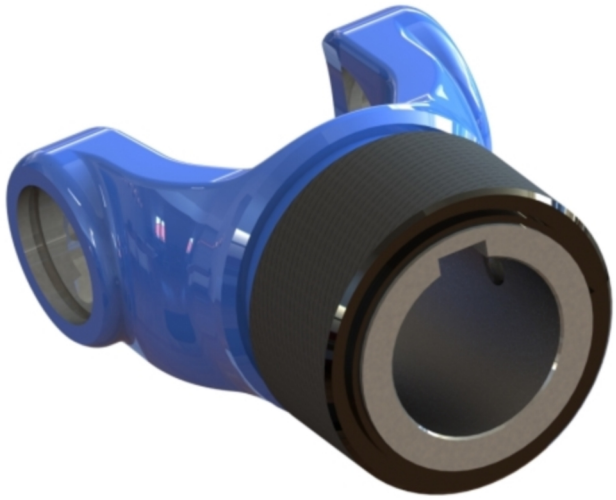

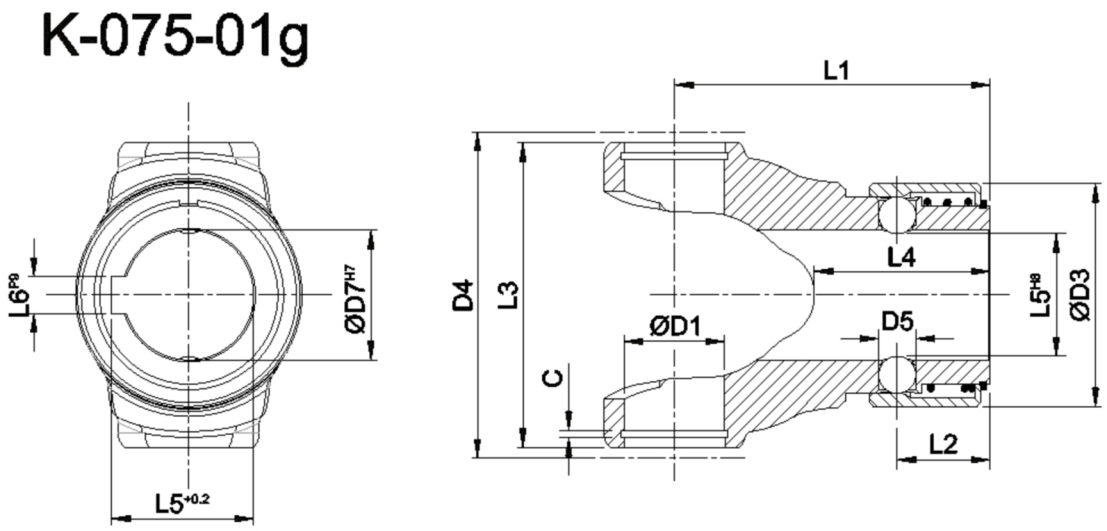

Gewicht: 0,940 kg

D1	27,00	L1	85,00	C	2,00	W	25°
D3	60,00	L2	20,50				
D4	89,00	L3	76,90				
D5	10,00	L5	23,00				
D7	25,00	L6	8,00				

Gelenkwellenfabrik Wilhelm Sass KG
E-mail: verkauf@w-sass.de
Brookstraße 14
22145 Stapelfeld
Telefon: +49(0)40-22 63 301-0
Telefax: +49(0)40-22 63 301-19

www.gelenkwellenfabrik.de