Produktbeschreibung
product descripton

Druck: 09.05.2025

Artikelnummer identification code	0450205	Fotos und Bilder dienen nur der Veranschaulichung. Abweichungen in Farbe und Form sind möglich! Photos and figures are for illustration onla. Colour and design ist not guaranteed.
Schweisszapfen / IRA=176 / L1=160	tube yoke / itc=176 / L1=160	
für KR 115x243	for UJ 115x243	

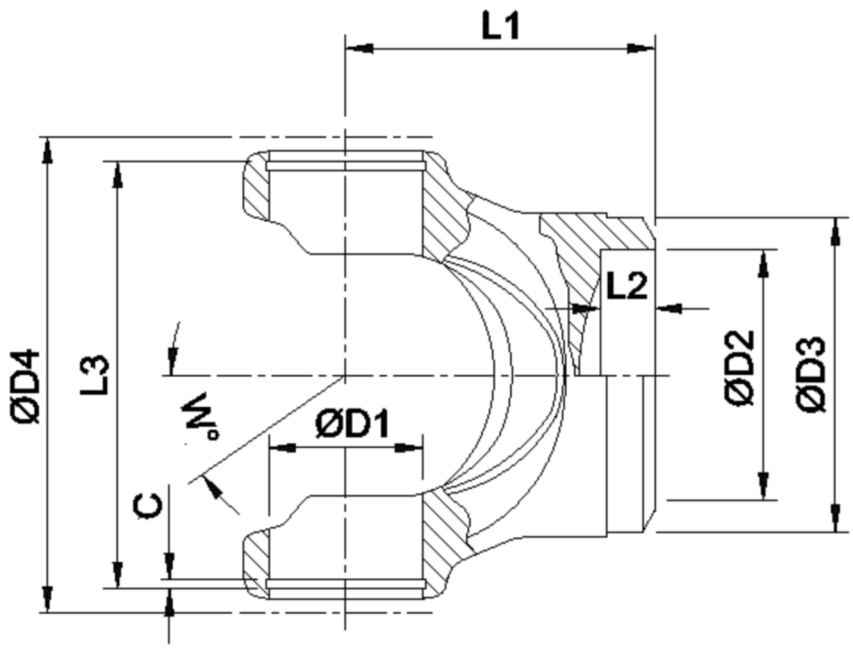

Gewicht: 33,500 kg

D1	115,00	L1	160,00	W	15
D2	176,00	L2	25,00		
D3	203,00	L3	250,50		

www.gelenkwellenfabrik.de

Gelenkwellenfabrik Wilhelm Sass KG
E-mail: verkauf@w-sass.de
Brookstraße 14
22145 Stapelfeld
Telefon: +49(0)40-22 63 301-0
Telefax: +49(0)40-22 63 301-19