Produktbeschreibung
product descripton

Druck: 09.05.2025

SASS — seit 1935 —

Artikelnummer identification code	0220184	Fotos und Bilder dienen nur der Veranschaulichung. Abweichungen in Farbe und Form sind möglich! Photos and figures are for illustration onla. Colour and design ist not guaranteed.

Mittelstück für Kurzgelenkwelle L1=123	short couple mid assembly L1=123
für KR 30x81,8 / La=20 unverschweißt,Deckel extra	for UJ 30x81,8 / La=20

Stückliste part list		
Pos.	Benennung	description
01	Profilschutz	spline protection
02	Gabelkeilwelle	yoke spline shaft
03	Gabelkeilnabe	yoke spline sleeve
04	Dichtung	sealing

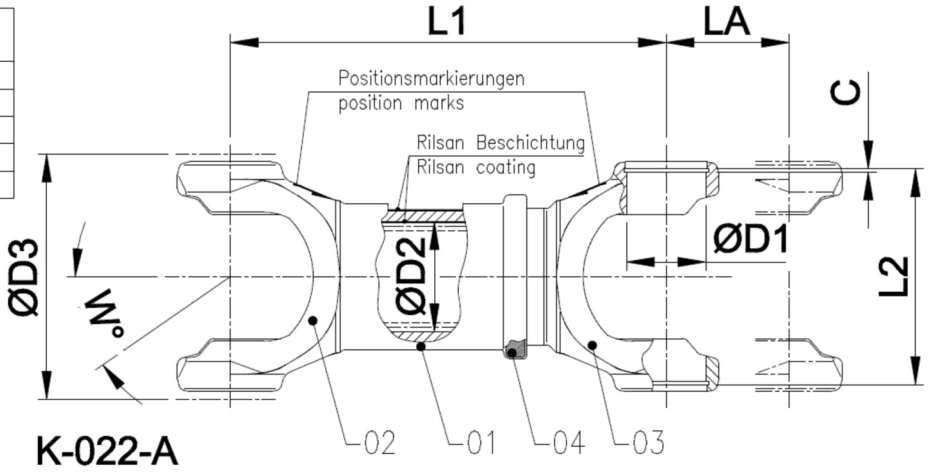

Gewicht: 2,000 kg

D1	30,00	L1	123,00	LA	20,00
D2	38,00	L2	84,70	W	18°
		L7	123,00		
		L8	20,00		

Gelenkwellenfabrik Wilhelm Sass KG
E-mail: verkauf@w-sass.de
Brookstraße 14
22145 Stapelfeld
Telefon: +49(0)40-22 63 301-0
Telefax: +49(0)40-22 63 301-19

www.gelenkwellenfabrik.de