Produktbeschreibung
product descripton

Druck: 14.04.2024

SASS — seit 1935 —

Artikelnummer identification code	0220124	Fotos und Bilder dienen nur der Veranschaulichung. Abweichungen in Farbe und Form sind möglich! Photos and figures are for illustration onla. Colour and design ist not guaranteed.

Mittelstück für Kurzgelenkwelle L1=255(170)	short couple mid assembly L1=255(170)
für KR 42x104,5 / La=80(20)	for UJ 42x104,5 / La=80(20)

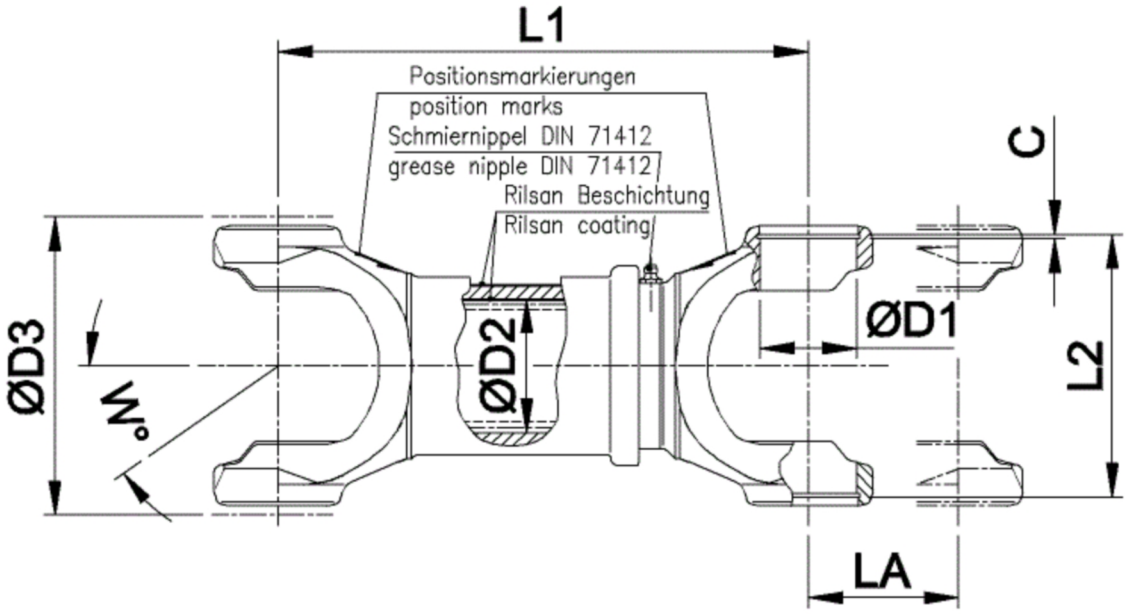

K-022-C

Gewicht: 7,990 kg

D1	42,00	L1	255,00	C	2,70	LA	80,00
D2	55,00	L2	108,30			W	15°
D3	130,00	L7	170,00				
		L8	20,00				

Gelenkwellenfabrik Wilhelm Sass KG
E-mail: verkauf@w-sass.de
Brookstraße 14
22145 Stapelfeld
Telefon: +49(0)40-22 63 301-0
Telefax: +49(0)40-22 63 301-19

www.gelenkwellenfabrik.de