Produktbeschreibung
product descripton

Druck: 14.04.2024

Artikelnummer identification code	0220020	Fotos und Bilder dienen nur der Veranschaulichung. Abweichungen in Farbe und Form sind möglich! Photos and figures are for illustration onla. Colour and design ist not guaranteed.
Mittelstück für Kurzgelenkwelle L1=383	short couple mid assembly L1=383	
für KR 53x135 / La=80	for UJ 53x135 La=80	

Stückliste part list		
Pos.	Benennung	description
01	Profilschutz	spline protection
02	Gabelkeilwelle	yoke spline shaft
03	Gabelkeilnabe	yoke spline sleeve
04	Dichtung	sealing

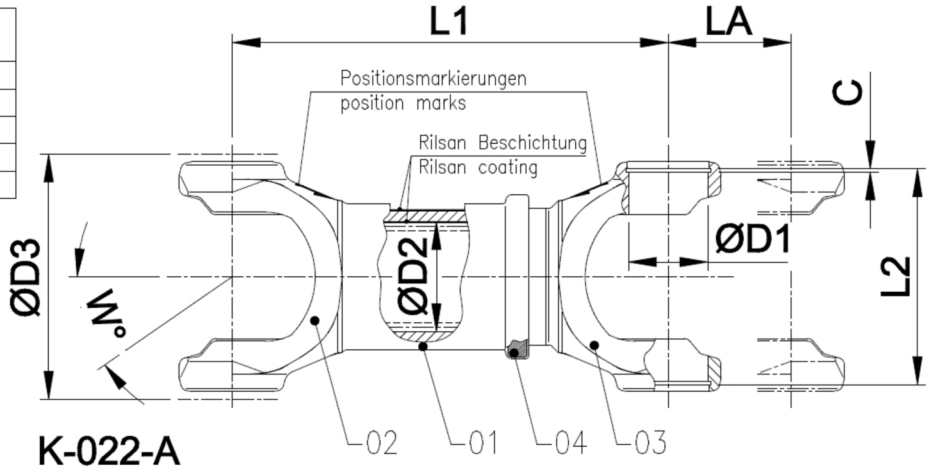

K-022-A

Gewicht: 15,500 kg

D2	65,00	L1	383,00	LA	80,00
				W	30

www.gelenkwellenfabrik.de

Gelenkwellenfabrik Wilhelm Sass KG
E-mail: verkauf@w-sass.de
Brookstraße 14
22145 Stapelfeld
Telefon: +49(0)40-22 63 301-0
Telefax: +49(0)40-22 63 301-19