Produktbeschreibung
product descripton

Druck: 02.05.2025

Artikelnummer identification code	0190124	Fotos und Bilder dienen nur der Veranschaulichung. Abweichungen in Farbe und Form sind möglich! Photos and figures are for illustration onla. Colour and design ist not guaranteed.
Rohradapter D2=98,3 auf D5=98,3 / L1=1,5 / L2=37		

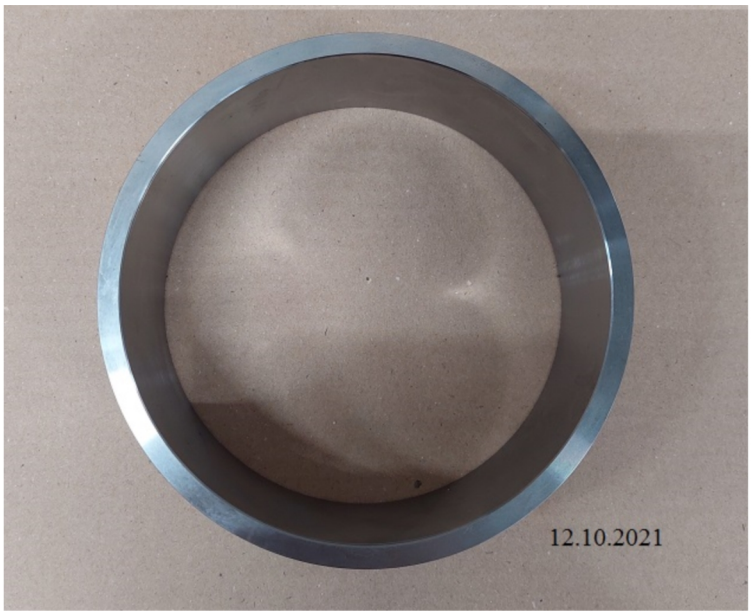

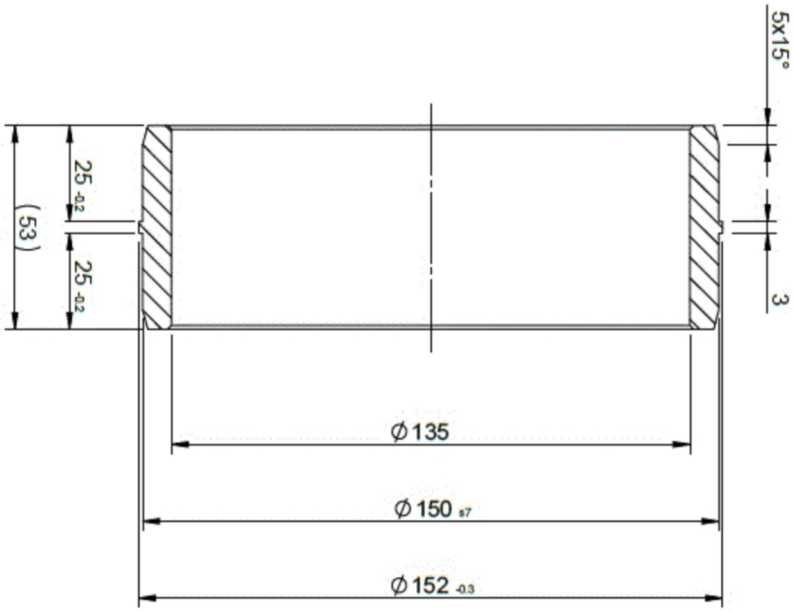

Gewicht: 0,420 kg

Gelenkwellenfabrik Wilhelm Sass KG
E-mail: verkauf@w-sass.de
Brookstraße 14
22145 Stapelfeld
Telefon: +49(0)40-22 63 301-0
Telefax: +49(0)40-22 63 301-19

www.gelenkwellenfabrik.de