Produktbeschreibung
product descripton

Druck: 08.05.2025

Artikelnummer identification code	0070036	Fotos und Bilder dienen nur der Veranschaulichung. Abweichungen in Farbe und Form sind möglich! Photos and figures are for illustration onla. Colour and design ist not guaranteed.

H-Mitnehmer L1=72	H-yoke L1=72
für KR 27x74,6	for UJ 27x74,6

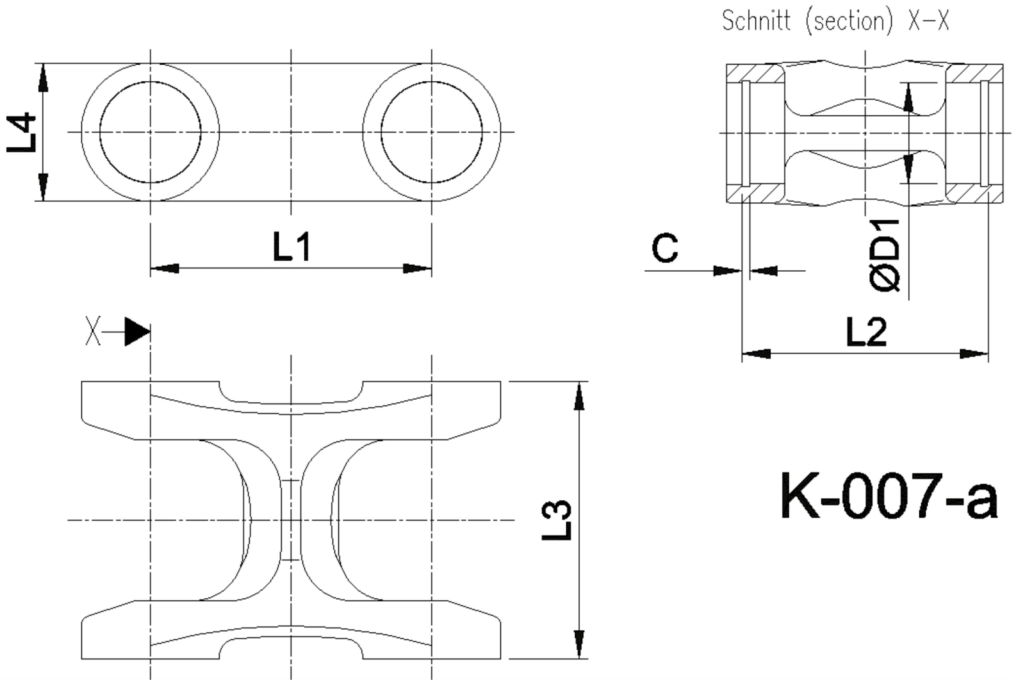

Gewicht: 0,000 kg

D1	27,00	L1	72,00

www.gelenkwellenfabrik.de

Gelenkwellenfabrik Wilhelm Sass KG
E-mail: verkauf@w-sass.de
Brookstraße 14
22145 Stapelfeld
Telefon: +49(0)40-22 63 301-0
Telefax: +49(0)40-22 63 301-19