Produktbeschreibung
product descripton

Druck: 08.05.2025

SASS seit 1935

Artikelnummer identification code	0060501	Fotos und Bilder dienen nur der Veranschaulichung. Abweichungen in Farbe und Form sind möglich! Photos and figures are for illustration onla. Colour and design ist not guaranteed.
Kreuzgarnitur 120x235 Typ 12o	Universal-Joint 120x235 typ 12o	
Schmiernippel zentral/4xGewindestopfen-CPM-Büchsen	central grease nipple/4xthread-plugs (CPM-cups)	

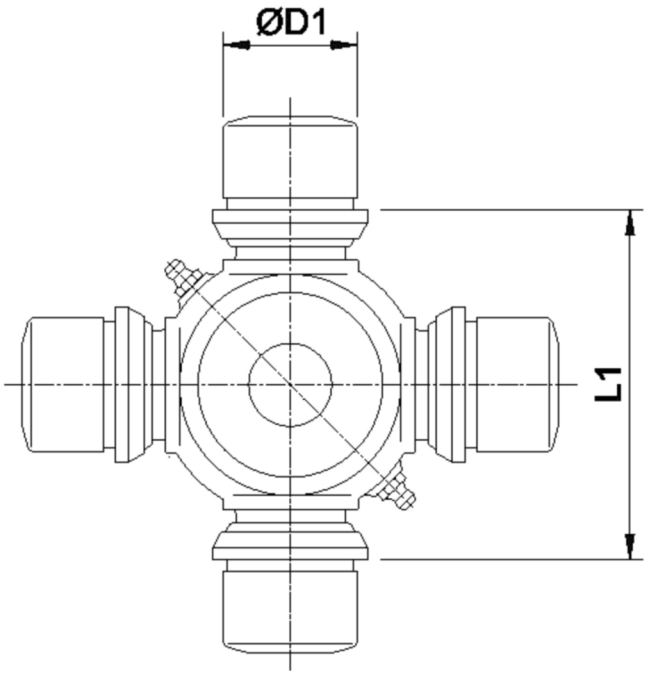

Gewicht: 30,000 kg

D1	120,00	L1	235,00	G4	6

www.gelenkwellenfabrik.de

Gelenkwellenfabrik Wilhelm Sass KG
E-mail: verkauf@w-sass.de
Brookstraße 14
22145 Stapelfeld
Telefon: +49(0)40-22 63 301-0
Telefax: +49(0)40-22 63 301-19