Produktbeschreibung
product descripton

Druck: 08.05.2025

Artikelnummer identification code	0060497-1	Fotos und Bilder dienen nur der Veranschaulichung. Abweichungen in Farbe und Form sind möglich! Photos and figures are for illustration onla. Colour and design ist not guaranteed.

Kreuzgarnitur 110x243 Typ 02e	Universal-Joint 110x243 typ 02e
4 x Büchse mit Blindstopfen (INA-Büchse)	4 x cup with blind-screw (INA cups)

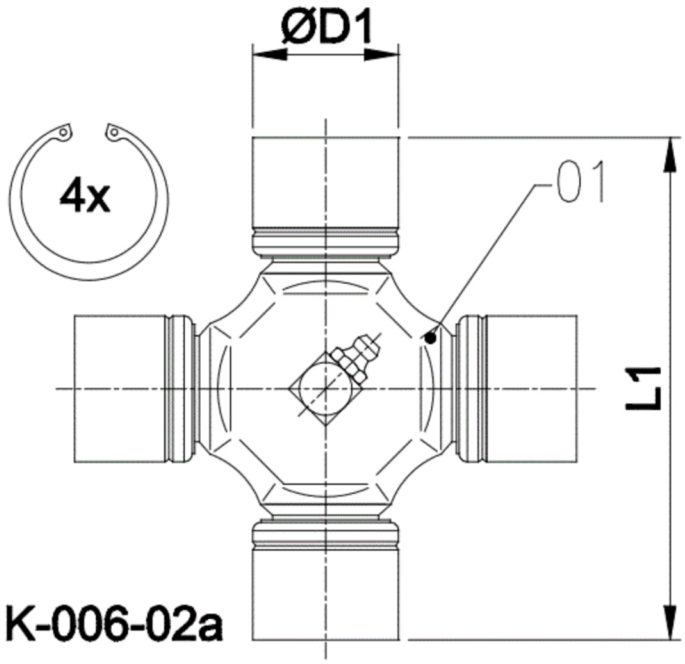

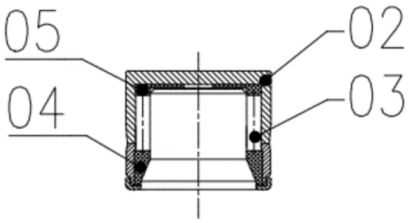

Stückliste
part list

Pos.	Benennung	description
01	Kreuzkörper	body cross
02	Büchse	cup
03	Wälzkörper	rolling elements
04	Dichtung	sealing
05	Anlaufscheibe	thrust washer

Gewicht: 25,500 kg

D1	110,00	L1	243,00	G4	3

www.gelenkwellenfabrik.de

Gelenkwellenfabrik Wilhelm Sass KG
E-mail: verkauf@w-sass.de
Brookstraße 14
22145 Stapelfeld
Telefon: +49(0)40-22 63 301-0
Telefax: +49(0)40-22 63 301-19