Produktbeschreibung
product descripton

Druck: 16.05.2025

SASS seit 1935

Artikelnummer identification code	0060476-3	Fotos und Bilder dienen nur der Veranschaulichung. Abweichungen in Farbe und Form sind möglich! Photos and figures are for illustration onla. Colour and design ist not guaranteed.

Kreuzgarnitur 20x47,2 Typ 03a (M6)	Universal-Joint 20x47,2 type 03a (M6)
Schmiernippel an 2 Büchsen	2 x cup-grease-nipple

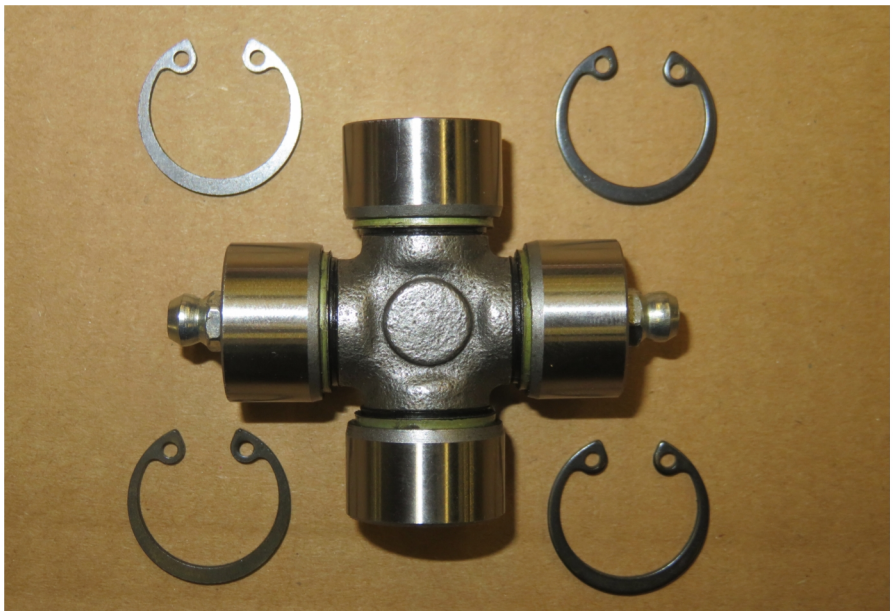

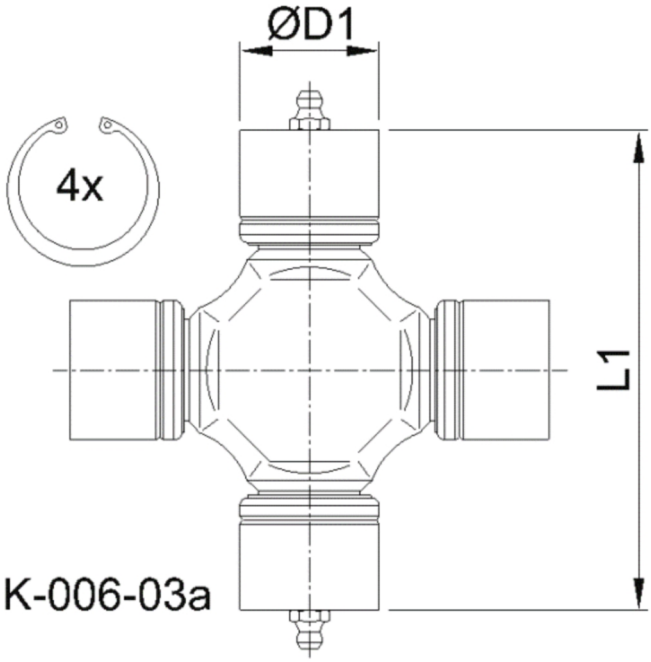

Gewicht: 0,165 kg

D1	20,00	L1	47,20	G4	4

www.gelenkwellenfabrik.de

Gelenkwellenfabrik Wilhelm Sass KG
E-mail: verkauf@w-sass.de
Brookstraße 14
22145 Stapelfeld
Telefon: +49(0)40-22 63 301-0
Telefax: +49(0)40-22 63 301-19