Produktbeschreibung
product descripton

Druck: 08.05.2025

SASS — seit 1935 —

Artikelnummer identification code	0060359	Fotos und Bilder dienen nur der Veranschaulichung. Abweichungen in Farbe und Form sind möglich! Photos and figures are for illustration onla. Colour and design ist not guaranteed.
Kreuzgarnitur 83x139 Typ 12a	Universal-Joint 83x139 type 12a	
Schmiernippel zentral (CPM-Büchsen)	central grease nipple (CPM-cups)	

Beispielabbildung
Example illustration
Exemple d'illustration
Ilustración de ejemplo
Пример иллюстрации

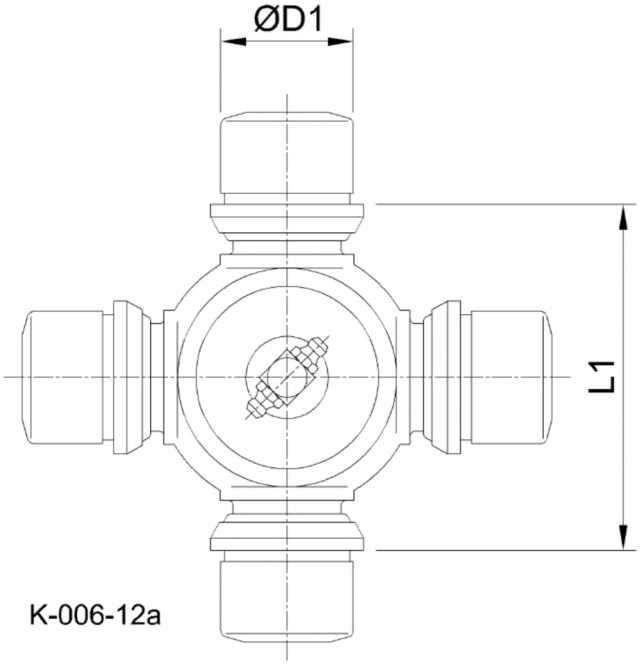

Gewicht: 16,200 kg

D1	83,00	L1	139,00	G4	6

www.gelenkwellenfabrik.de

Gelenkwellenfabrik Wilhelm Sass KG
E-mail: verkauf@w-sass.de
Brookstraße 14
22145 Stapelfeld
Telefon: +49(0)40-22 63 301-0
Telefax: +49(0)40-22 63 301-19