Produktbeschreibung
product descripton

Druck: 08.05.2025

Artikelnummer identification code	0060127	Fotos und Bilder dienen nur der Veranschaulichung. Abweichungen in Farbe und Form sind möglich! Photos and figures are for illustration onla. Colour and design ist not guaranteed.

Kreuzgarnitur 28x71,5 Typ 02a	Universal-joint 28x71,5 typ 02a
Schmiernippel zentral	central grease nipple

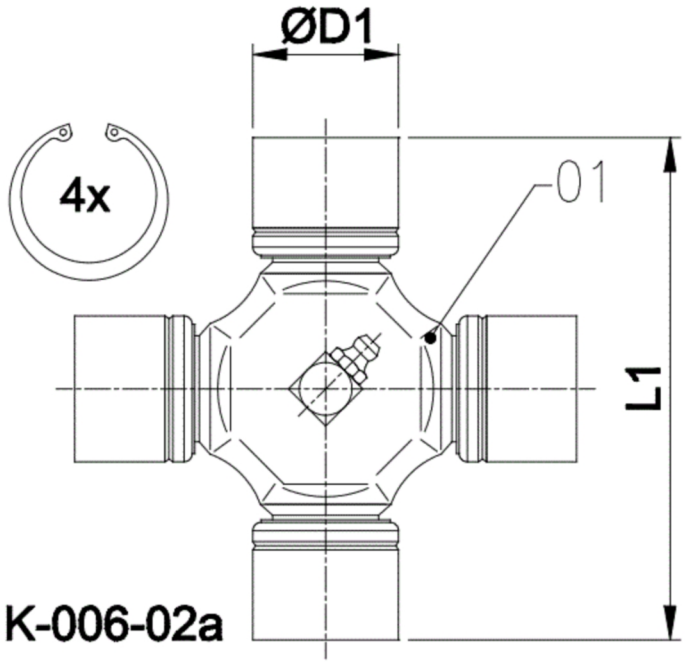

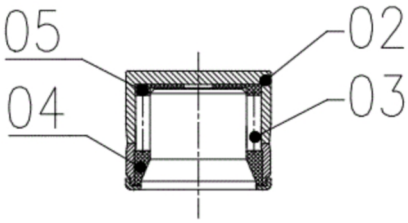

Stückliste
part list

Pos.	Benennung	description
01	Kreuzkörper	body cross
02	Büchse	cup
03	Wälzkörper	rolling elements
04	Dichtung	sealing
05	Anlaufscheibe	thrust washer

Gewicht: 0,500 kg

D1	28,00	L1	71,50	G4	4

www.gelenkwellenfabrik.de

Gelenkwellenfabrik Wilhelm Sass KG
E-mail: verkauf@w-sass.de
Brookstraße 14
22145 Stapelfeld
Telefon: +49(0)40-22 63 301-0
Telefax: +49(0)40-22 63 301-19