Produktbeschreibung
product descripton

Druck: 08.05.2025

SASS — seit 1935 —

Artikelnummer identification code	0060093-1	Fotos und Bilder dienen nur der Veranschaulichung. Abweichungen in Farbe und Form sind möglich! Photos and figures are for illustration onla. Colour and design ist not guaranteed.

Kreuzgarnitur 47x142 Typ 20	Universal-Joint 47x142 typ 20
mit achsversetztem Zapfen(Faustform) 2xSN-Büchse	with offset pins 2x cup-lubrication

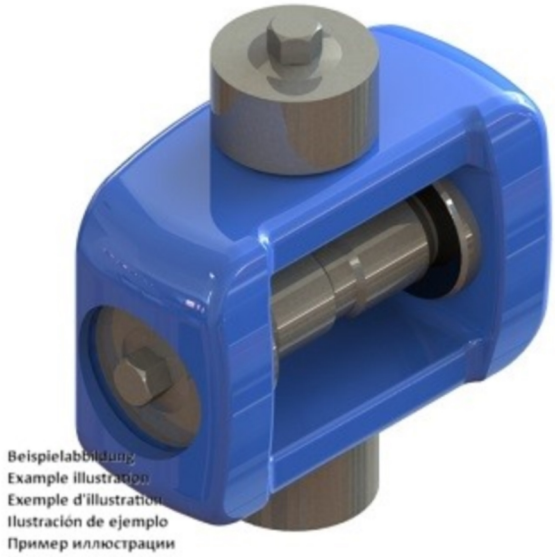

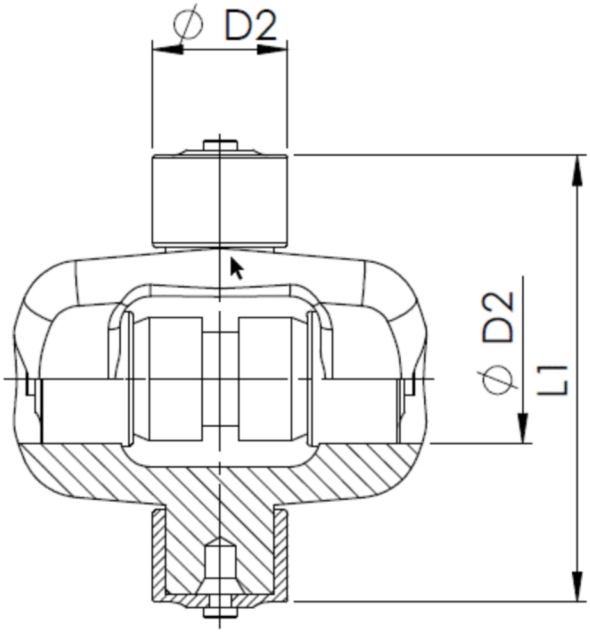

Gewicht: 4,000 kg

D1	47,00	L1	142,00	G4	1
D2	47,00	L2	11,00		

Gelenkwellenfabrik Wilhelm Sass KG
E-mail: verkauf@w-sass.de
Brookstraße 14
22145 Stapelfeld
Telefon: +49(0)40-22 63 301-0
Telefax: +49(0)40-22 63 301-19

www.gelenkwellenfabrik.de