Produktbeschreibung
product descripton

Druck: 08.05.2025

SASS — seit 1935 —

Artikelnummer identification code	0060043-8	Fotos und Bilder dienen nur der Veranschaulichung. Abweichungen in Farbe und Form sind möglich! Photos and figures are for illustration onla. Colour and design ist not guaranteed.
Kreuzgarnitur 57x144 Typ 02a	Universal-Joint 57x144 typ 02a	
Schmiernippel zentral(ECO-Büchsen)	central grease nipple(eco-cups)	

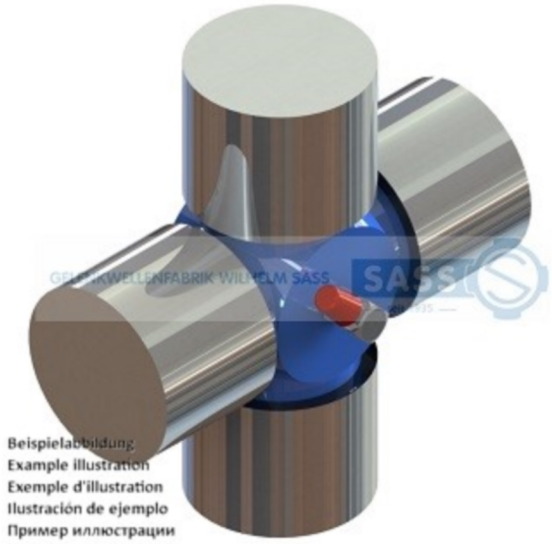

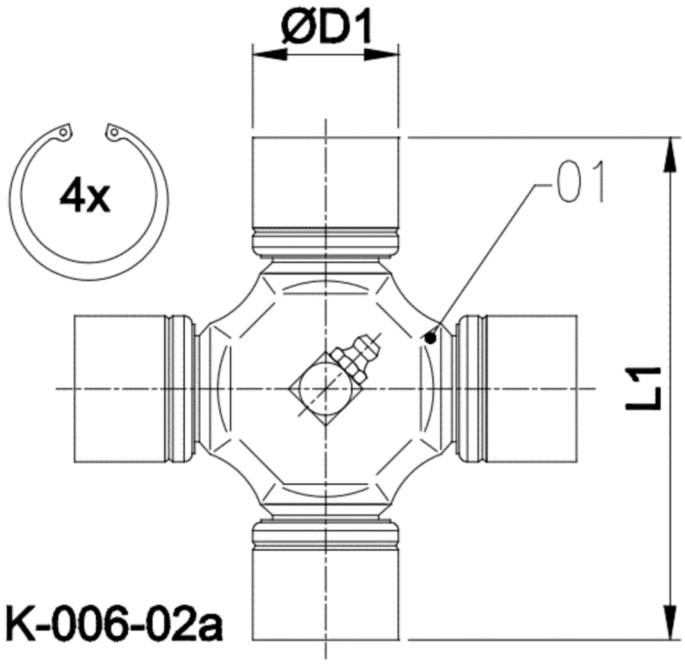

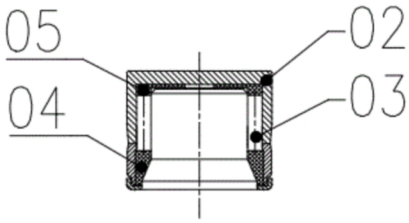

Stückliste part list		
Pos.	Benennung	description
01	Kreuzkörper	body cross
02	Büchse	cup
03	Wälzkörper	rolling elements
04	Dichtung	sealing
05	Anlaufscheibe	thrust washer

Gewicht: 3,700 kg

D1	57,00	L1	144,00	G4	5

www.gelenkwellenfabrik.de

Gelenkwellenfabrik Wilhelm Sass KG
E-mail: verkauf@w-sass.de
Brookstraße 14
22145 Stapelfeld
Telefon: +49(0)40-22 63 301-0
Telefax: +49(0)40-22 63 301-19