Produktbeschreibung
product descripton

Druck: 08.05.2025

SASS — seit 1935 —

| Artikelnummer identification code | 0060040-9 | Fotos und Bilder dienen nur der Veranschaulichung. Abweichungen in Farbe und Form sind möglich!<br><br>Photos and figures are for illustration onla. Colour and design ist not guaranteed. |
|---|---|---|
| Kreuzgarnitur 52x147,2 Typ 02a | Universal-Joint 52x147,2 type 02a | |
| Schmiernippel zentral | central grease nipple | |

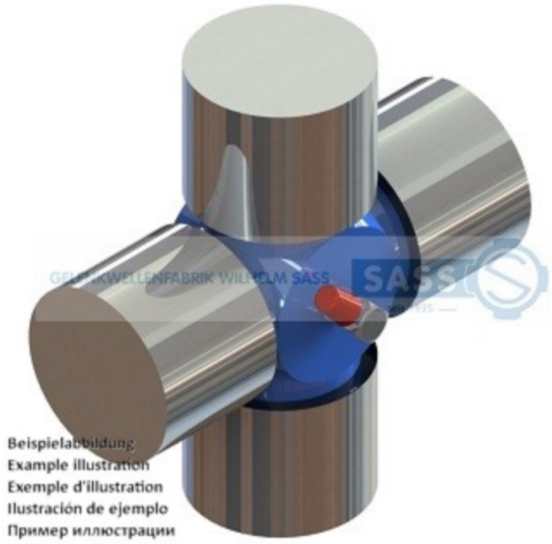


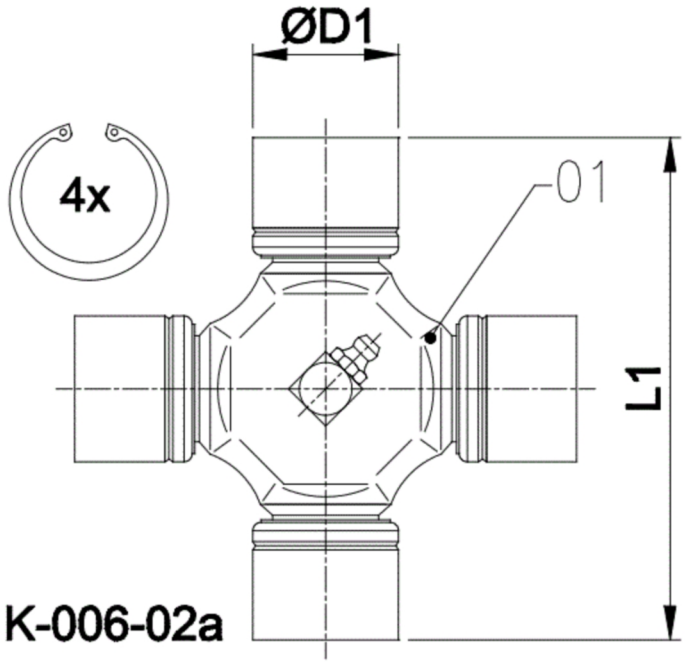


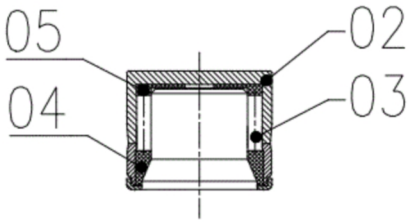


| Stückliste<br>part list | | |
|---|---|---|
| Pos. | Benennung | description |
| 01 | Kreuzkörper | body cross |
| 02 | Büchse | cup |
| 03 | Wälzkörper | rolling elements |
| 04 | Dichtung | sealing |
| 05 | Anlaufscheibe | thrust washer |

Gewicht: 3,300 kg

| | | | | | |
|---|---|---|---|---|---|
| D1 | 52,00 | L1 | 147,20 | G4 | 1 |

www.gelenkwellenfabrik.de

Gelenkwellenfabrik Wilhelm Sass KG
E-mail: verkauf@w-sass.de
Brookstraße 14
22145 Stapelfeld
Telefon: +49(0)40-22 63 301-0
Telefax: +49(0)40-22 63 301-19