Produktbeschreibung
product descripton

Druck: 08.05.2025

Artikelnummer identification code	0030899	Fotos und Bilder dienen nur der Veranschaulichung. Abweichungen in Farbe und Form sind möglich! Photos and figures are for illustration onla. Colour and design ist not guaranteed.
Gabelflansch DIN 250/10-20 / L1=125		
für KR 83x190 / Typ 03a		

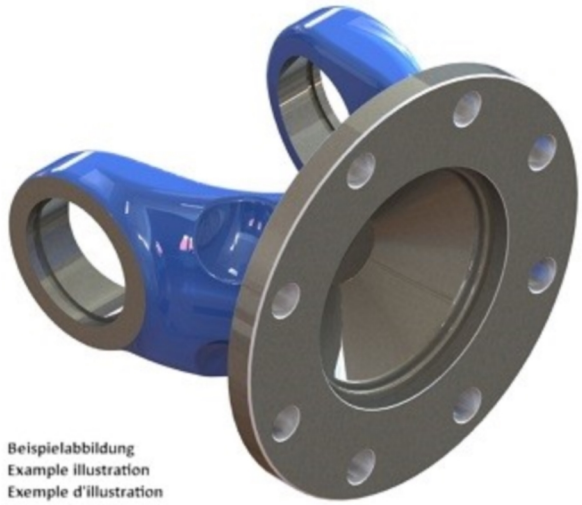

Beispielabbildung
Example illustration
Exemple d'illustration
Ilustración de ejemplo
Пример иллюстрации

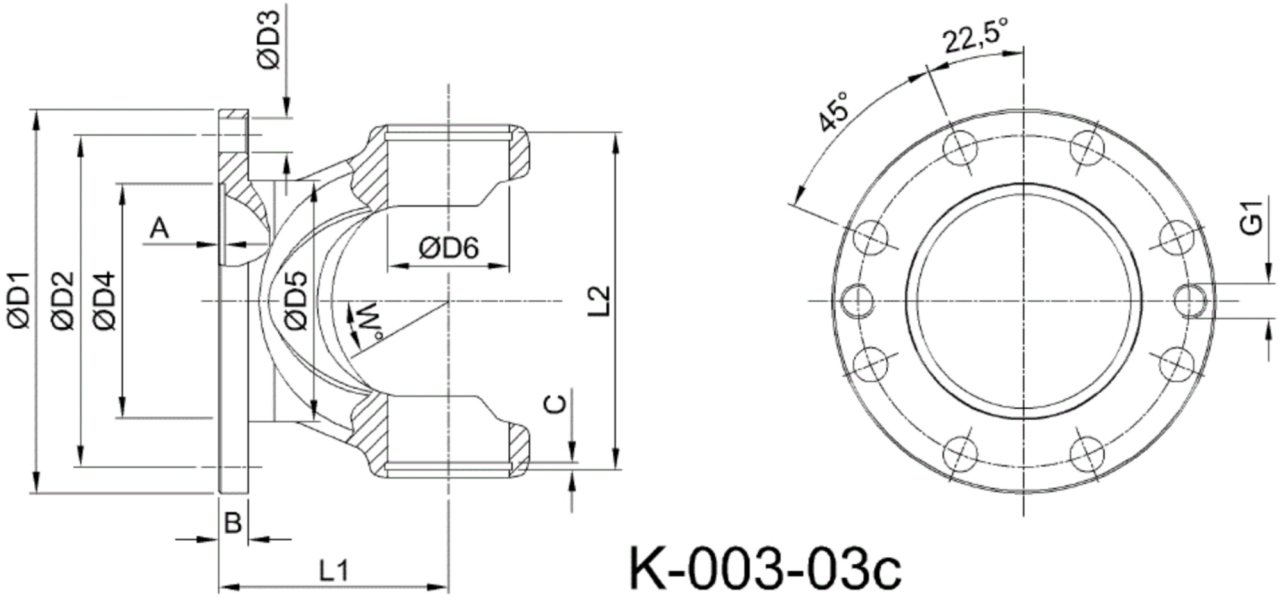

Gewicht: 16,500 kg

Gelenkwellenfabrik Wilhelm Sass KG
E-mail: verkauf@w-sass.de
Brookstraße 14
22145 Stapelfeld
Telefon: +49(0)40-22 63 301-0
Telefax: +49(0)40-22 63 301-19

www.gelenkwellenfabrik.de