Produktbeschreibung
product descripton

Druck: 13.12.2022

Artikelnummer identification code	0030884	Fotos und Bilder dienen nur der Veranschaulichung. Abweichungen in Farbe und Form sind möglich! Photos and figures are for illustration onla. Colour and design ist not guaranteed.
Gabelflansch SAE 87/4-8 / L1=36		flange yoke SAE 87/4-8 / L1=36
für KR 22x58 / Typ 11a		for UJ 22x58 / type 11a

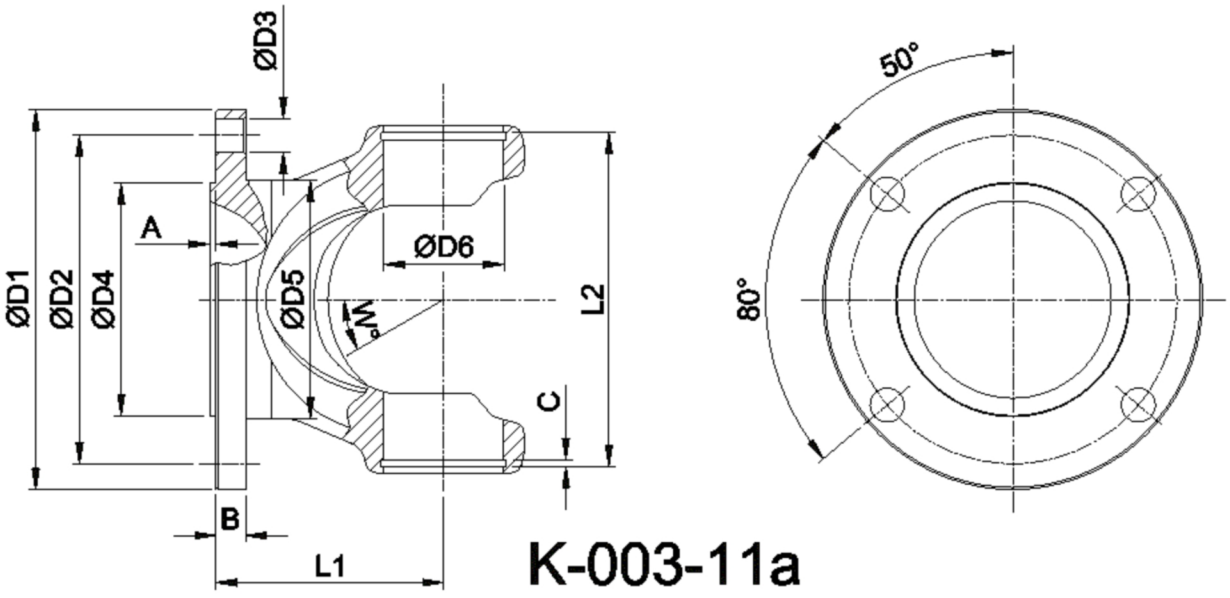

K-003-11a

Gewicht: 0,470 kg

D1	87,00	L1	36,00	A	1,50
D2	69,85	L2	60,00	B	6,00
D3	8,00			C	2,00
D4	57,15				
D5	54,00				
D6	22,00				

www.gelenkwellenfabrik.de

Gelenkwellenfabrik Wilhelm Sass KG
E-mail: verkauf@w-sass.de
Brookstraße 14
22145 Stapelfeld
Telefon: +49(0)40-22 63 301-0
Telefax: +49(0)40-22 63 301-19