Produktbeschreibung
product descripton

Druck: 08.05.2025

Artikelnummer identification code	0030824	Fotos und Bilder dienen nur der Veranschaulichung. Abweichungen in Farbe und Form sind möglich! Photos and figures are for illustration onla. Colour and design ist not guaranteed.
Gabelflansch DIN 225/8-16 / L1=125	flange yoke DIN SAE XS xxx/x-x / L1=xx	
für KR 83x190 / Typ 03a	for UJ XXxXX / type xxx / calotte open/nicht Komma	

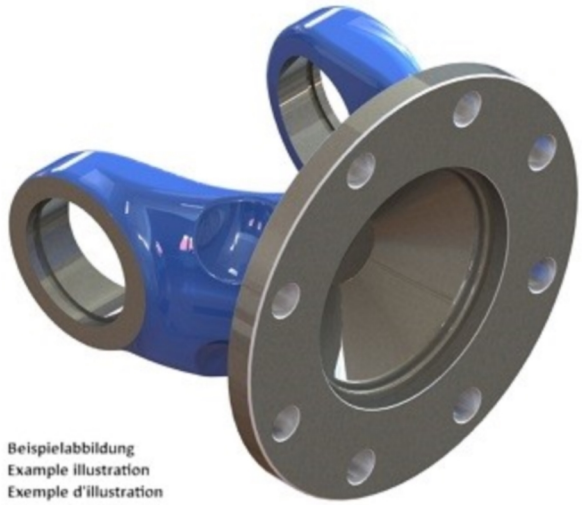

Beispielabbildung
Example illustration
Exemple d'illustration
Ilustración de ejemplo
Пример иллюстрации

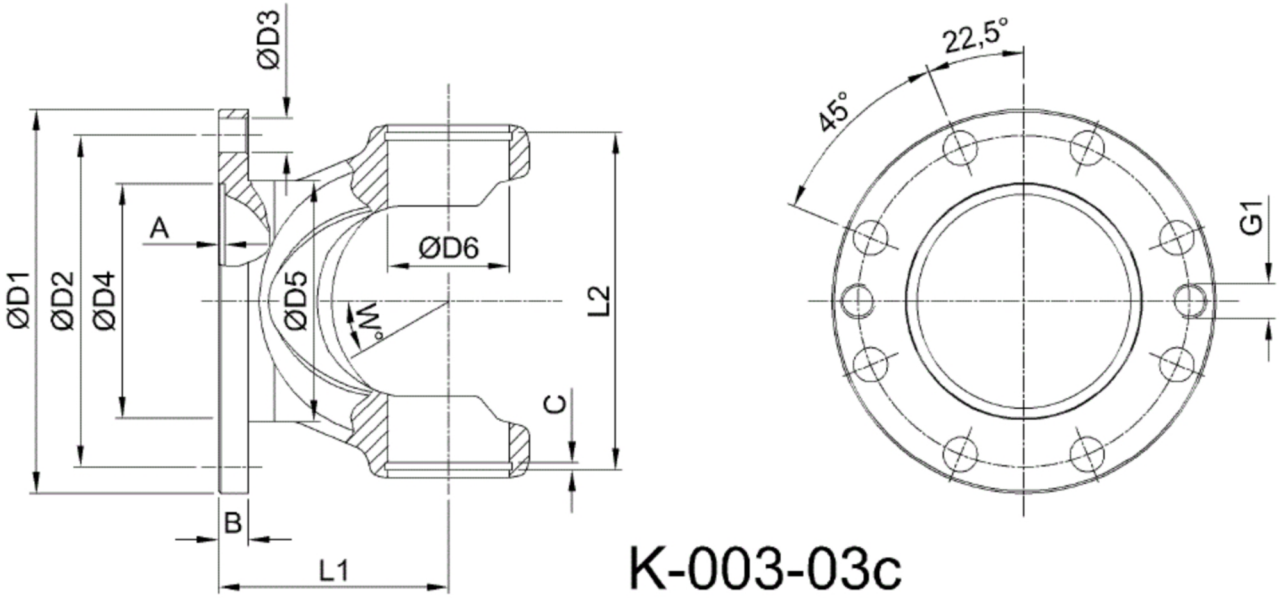

K-003-03c

Gewicht: 14,470 kg

www.gelenkwellenfabrik.de

Gelenkwellenfabrik Wilhelm Sass KG
E-mail: verkauf@w-sass.de
Brookstraße 14
22145 Stapelfeld
Telefon: +49(0)40-22 63 301-0
Telefax: +49(0)40-22 63 301-19