Produktbeschreibung
product descripton

Druck: 08.05.2025

SASS — seit 1935 —

Artikelnummer identification code	0030268-1	Fotos und Bilder dienen nur der Veranschaulichung. Abweichungen in Farbe und Form sind möglich! Photos and figures are for illustration onla. Colour and design ist not guaranteed.
Gabelflansch KV 180/4-15 / L1=87		flange yoke XS 180/4-15 / L1=87
für KR 52x147,2		for UJ 52x147,2

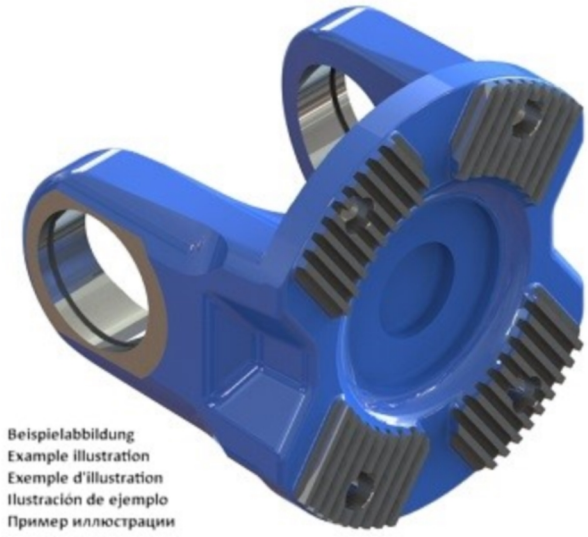

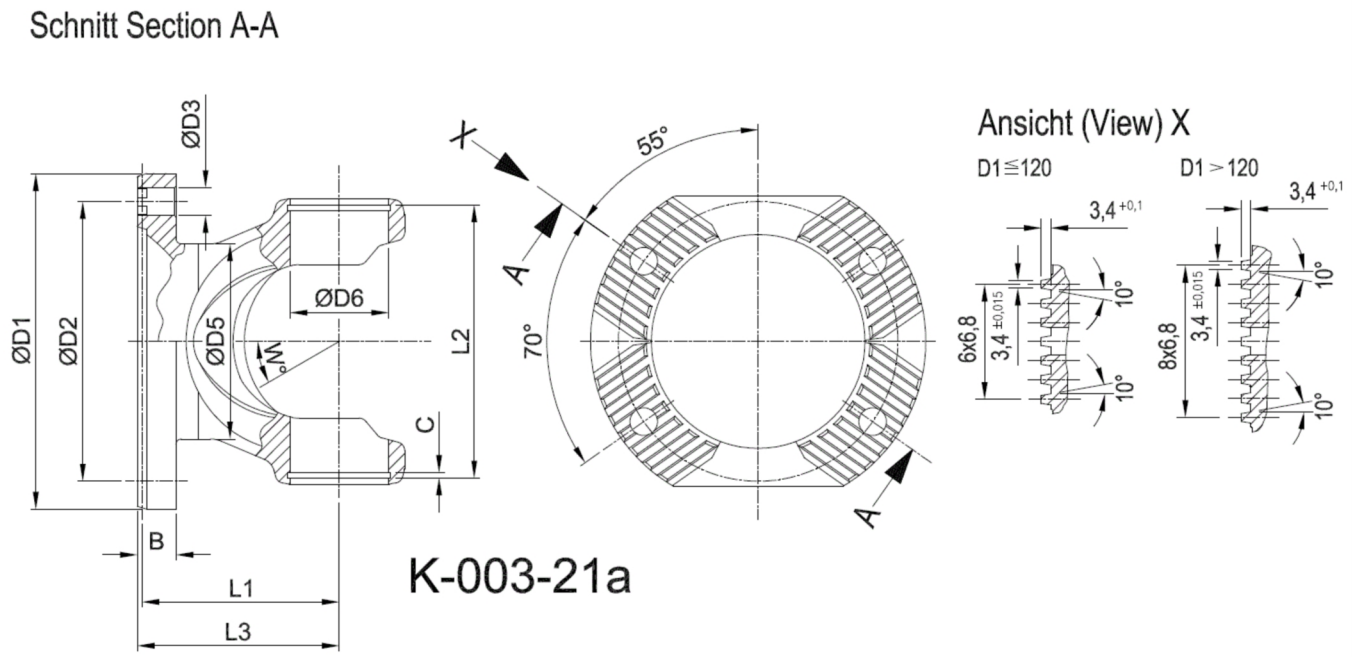

Gewicht: 6,700 kg

www.gelenkwellenfabrik.de

Gelenkwellenfabrik Wilhelm Sass KG
E-mail: verkauf@w-sass.de
Brookstraße 14
22145 Stapelfeld
Telefon: +49(0)40-22 63 301-0
Telefax: +49(0)40-22 63 301-19